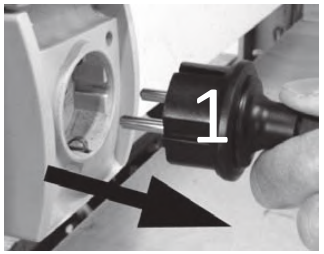

Börja alltid med att dra ur kontakten

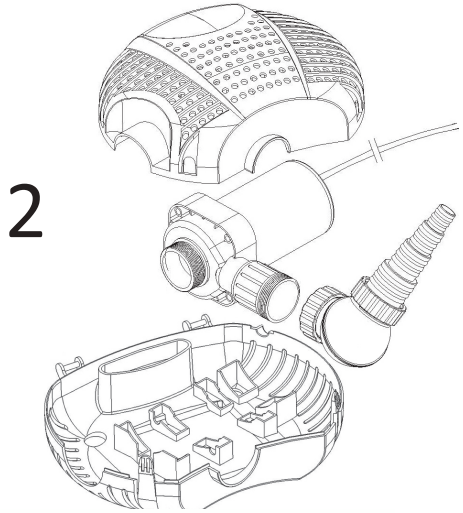

Skruva loss de fyra skruvarna

Öppna skalet och ta ut pumpen

Ta bort rotorlocket

Ta ur rotorn

Gör rent pumpen med vatten och en borste.

Placera pumpen som på bilden och fyll pumpen med ett milt kalkrengöringsmedel. Lägg även rotorn i en behållare med kalkrengörare. Låt ligga i ett dygn innan du gör rent och skruvar ihop pumpen.

Aquafortes pumpar är noggrant kontrollerade och testade för att garantera säker och långvarig drift. Det är ändå viktigt att läsa igenom den här manualen och förstå dess innehåll. Detta för att för förhindra att pumpen används på fel sätt. Se till att spara bruksanvisningen för framtida bruk.

Fördelar med EC-Serien

- Motor med senaste teknik och hög prestanda
- Sparar upp till 50% av energikostnaden
- Mycket tyst vid användning
- Fungerar i både söt och saltvatten
- Inga delar av koppar
- Slitstark keramisk axel
- Inbyggt överhettningsskydd
- Motorn stängs av om rotorn blockeras

TECHNICAL PARAMETER:

Model	Voltage & frequency	Watt (W)	Max. Head
EC-*Serie* 3500	220-240V 50Hz	*17*	*2 meter*
EC-*Serie* 5000	220-240V 50Hz	*26*	*3 meter*
EC-*Serie* 6500	220-240V 50Hz	50	4.0 meter
EC-*Serie* 8000	220-240V 50Hz	70	4.5 meter
EC-*Serie*10000	220-240V 50Hz	85	4.5 meter

Begränsningar av garantin

Den här produkten omfattas av en garanti som gäller i två år från inköpsdatum. Garantin gäller för materialfel och fel som uppstått vid tillverkning. För att garantin ska gälla så krävs ett inköpskvitto. Garantin täcker ej skador som uppstått genom felaktig hantering, dåligt underhåll eller frostskador/sönderfrysning. Garantin täcker heller inte skador orsakade av eftersatt underhåll t.ex förkalkning.

Pumpen ska lämnas till återvinning när den är förbrukad.

AquaForte är ett varumärke som tillhör SIBO BV, Doornhoek 3950, 5465TC, Veghel, Holland. Email: info@sibo.nl. Web: www.aqua-forte.nl

Varning
Anslut inte pumpen till någon annan spänning än den som visas på etiketten på pumpen.
Placera inte pumpen djupare än 1,5 m.
Pumpen skall anslutas till jordat uttag, jordfelsbrytare skall finnas. Är kontakten utomhus måste den väderskyddas.
Pumpen skall ej pumpa andra vätskor än vatten.
Används inte om vattentemperaturen är över 35°
Dra alltid ur kontakten vid rengöring och underhåll.
Får inte användas i Swimmingpooler, pumpen är avsedd för trädgårdsdammar.
Se till att pumpen alltid är dränkt i vatten när den är igång.

Installation
Pumpen kan både våt och torrmonteras. Vid torrmontering måste pumpen placeras under vattennivå eftersom pumpen inte suger vatten.
Se till att tillflödet av vatten är ständig vid torrmontering, om flödet täpps till är det risk att pumpen får skador som ej går att reparera.
Placera ej pumpen på lerig eller sandig botten. Placera i stället pumpen på en liten piedestal (tex en sten). Mycket smutsigt vatten kan orsaka problem för rotorn och effekten kan minska.
I värsta fall kan rotorn helt blockeras, detta medför att motorn ej får kylning och går sönder.
Underhåll pumpen varje månad, detta kommer förlänga hållbarheten.

Synkron motor
Motorn är asynkron vilket innebär att den inte kan varvtalsregleras med en varvtalsregulator.

Automatisk avstängning
Om pumpen av någon anledning inte kan suga vatten så stängs den automatiskt av för att förhindra skador på pumpen. Om detta händer så ska kontakten dras ur jacket under 15 minuter. Sätt därefter i kontakten igen så kommer pumpen att fungera.

Rengöring
Se bifogade bilder